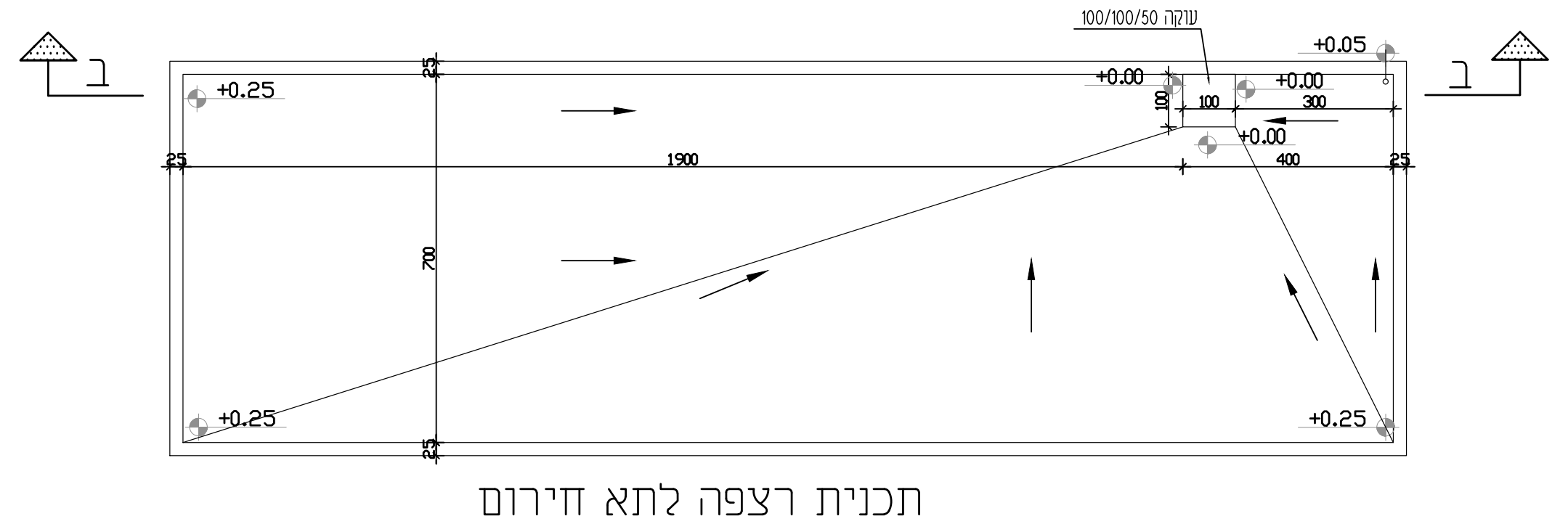

תכנית רצפה לתא חירום

1:100

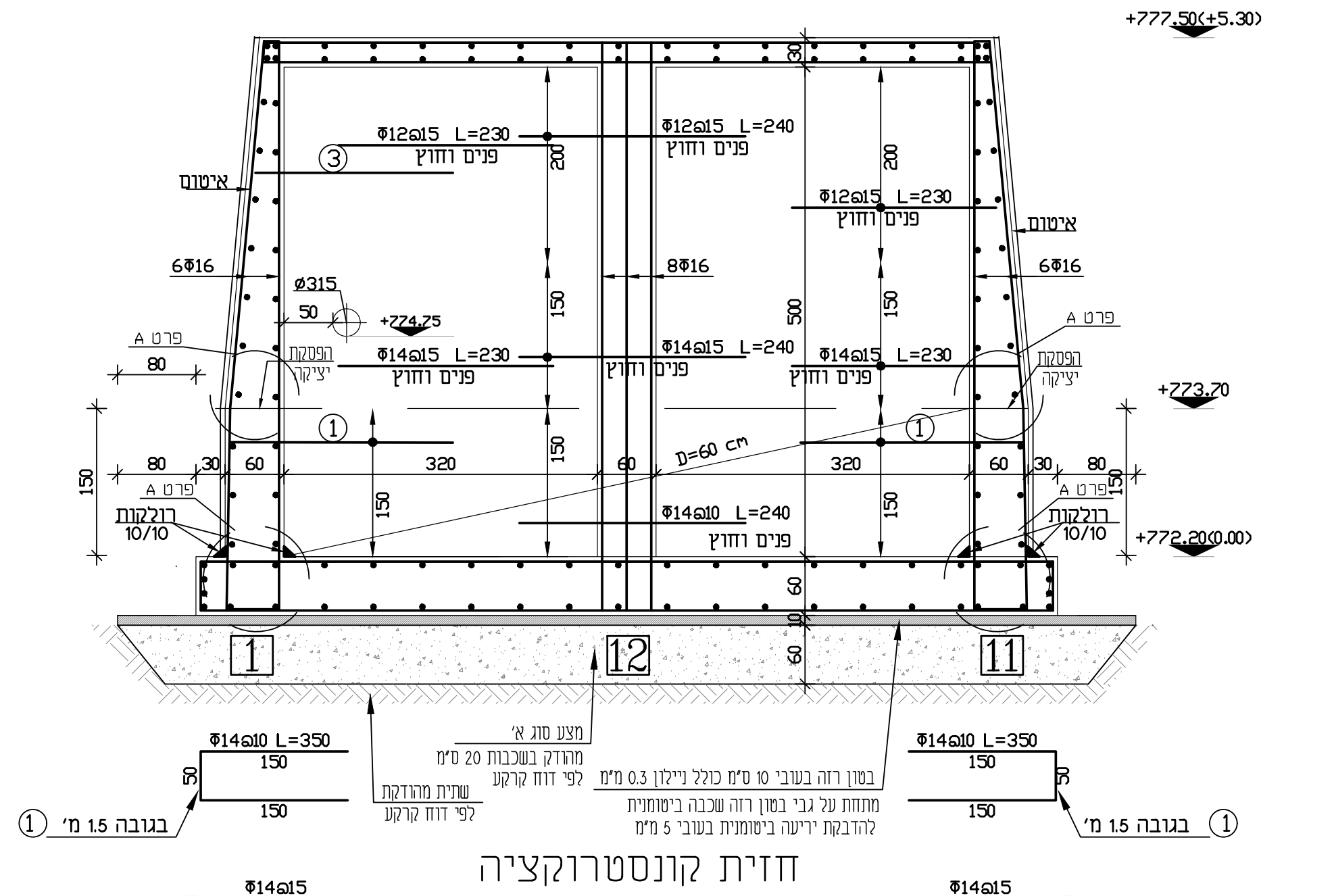

חזית קונסטרוקציה

1-12-11

1:50

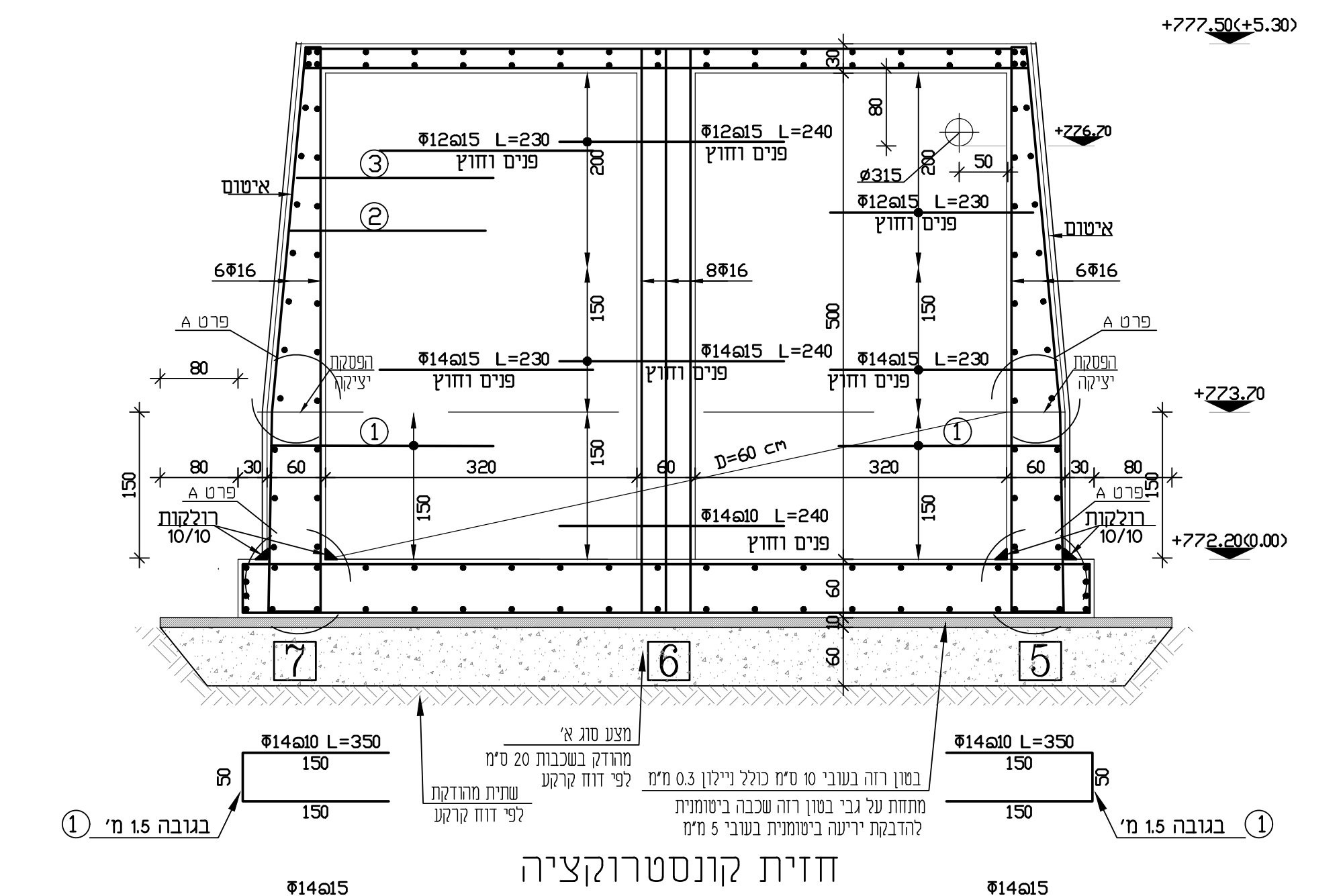

חזית קונסטרוקציה

7-6-5

1:50

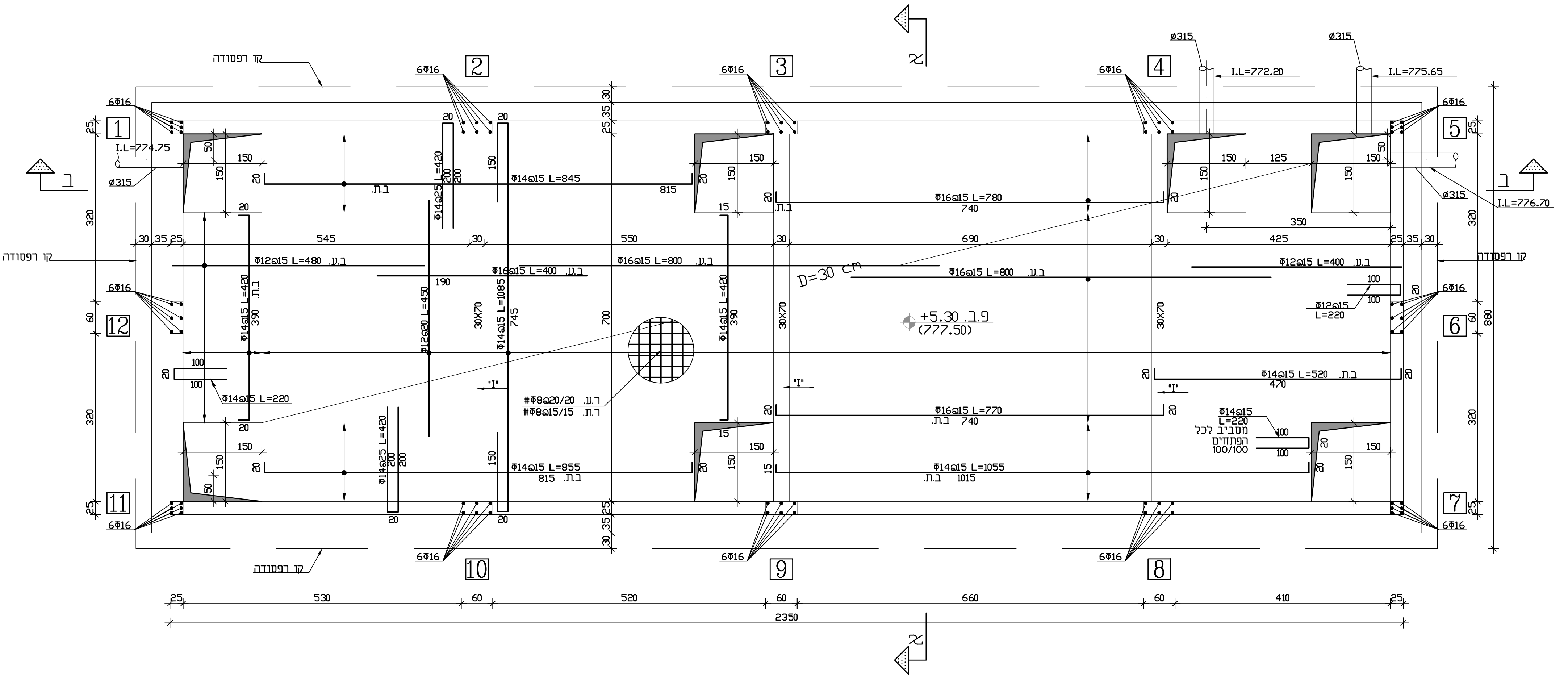

תכנית גג בטון

1:50

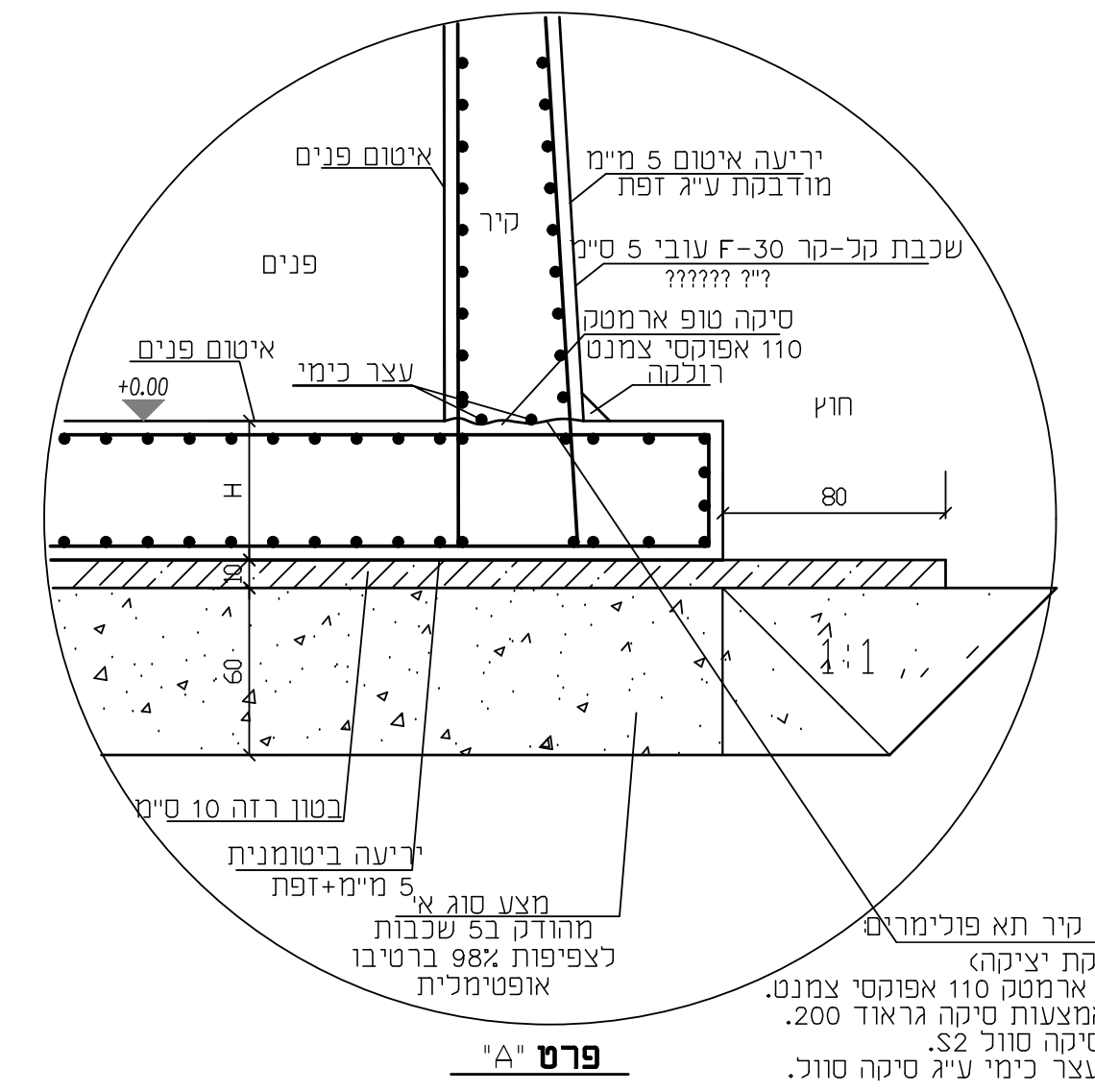

פרט "A"

1: 25

פרט טיפוסי לאיטום קירות חוץ והפסקת יציקה

איטום פנים
יריעה איטום 5 מ"מ מודבקת ע"ג זפת
קיר
פנים
שכבת קל-קר F-30 עובי 5 ס"מ
סיקה טופ ארמטק 110 אפוקסי צמנט
רולקה
עצר כימי
חוץ
בטון רזה 10 ס"מ
יריעה ביטומנית 5 מ"מ+זפת
מצע סוג א' מהודק ב5 שכבות לצפיפות 98% ברטיבו אופטימלית
הוראות איטום קיר תא פולימרים: (הפסקת יציקה)
שכבה 1-סיקה טופ ארמטק 110 אפוקסי צמנט.
שכבה 2-יישור באמצעות סיקה גראוד 200.
שכבה 3-שכבה סיקה סוול S2.
שכבה 4-הדבקת עצר כימי ע"ג סיקה סוול.

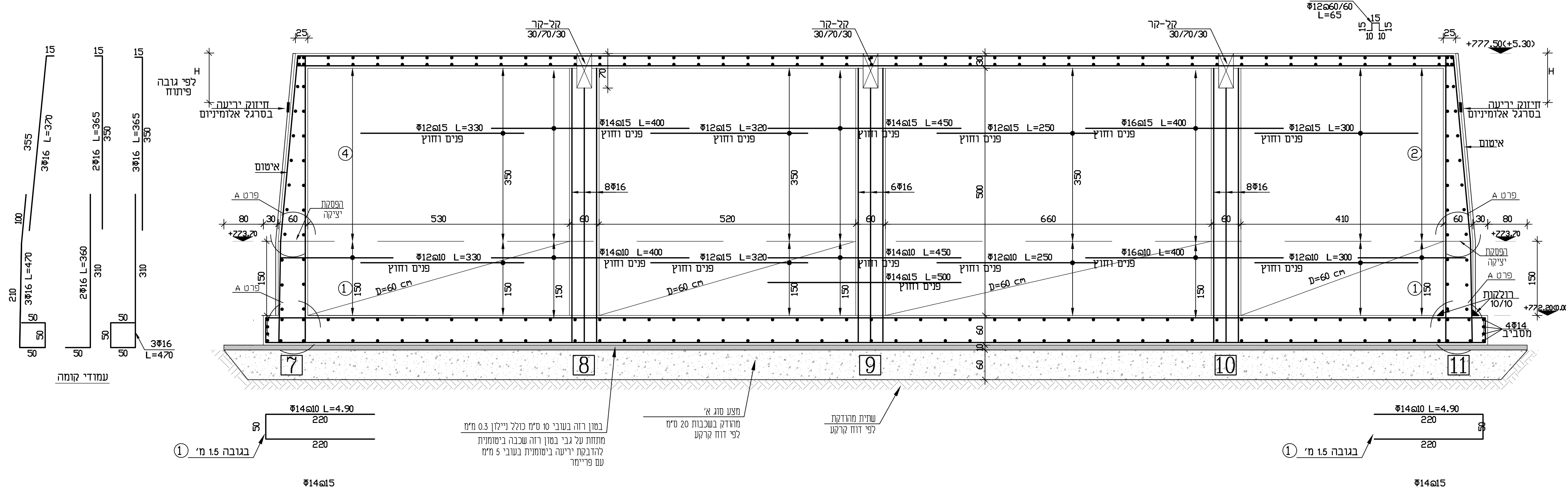

חזית קונסטרוקציה

11-10-9-8-7

1:50

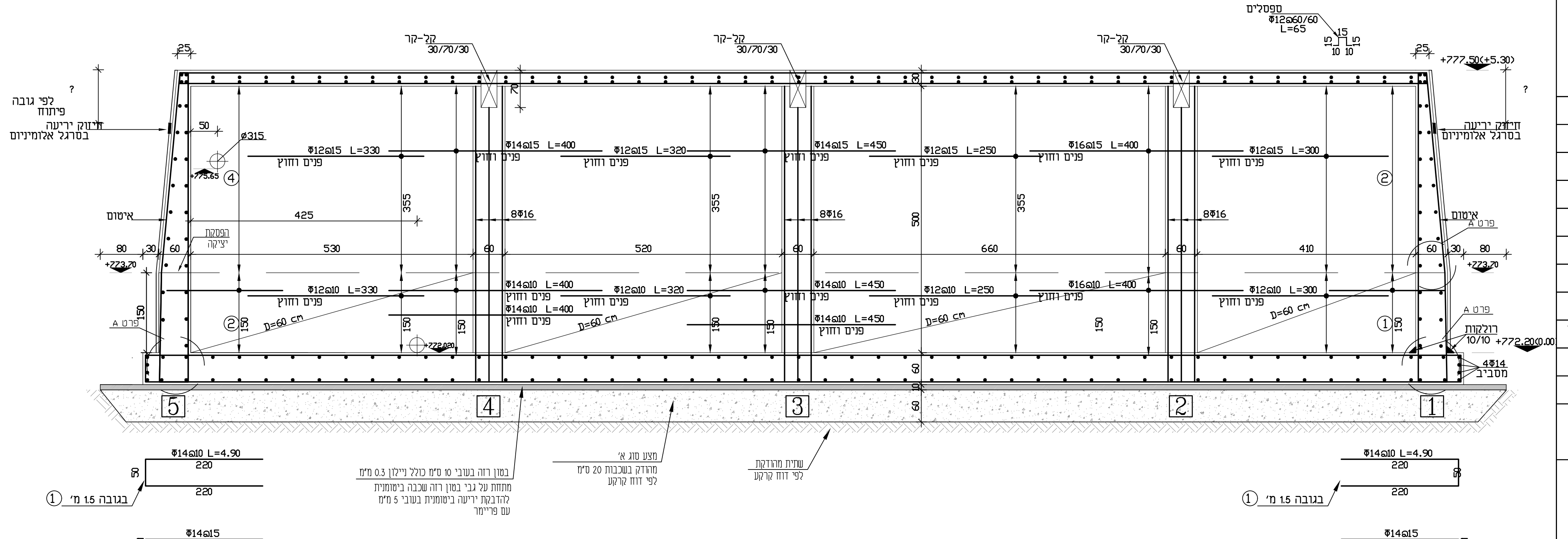

חזית קונסטרוקציה

1-2-3-4-5

1:50

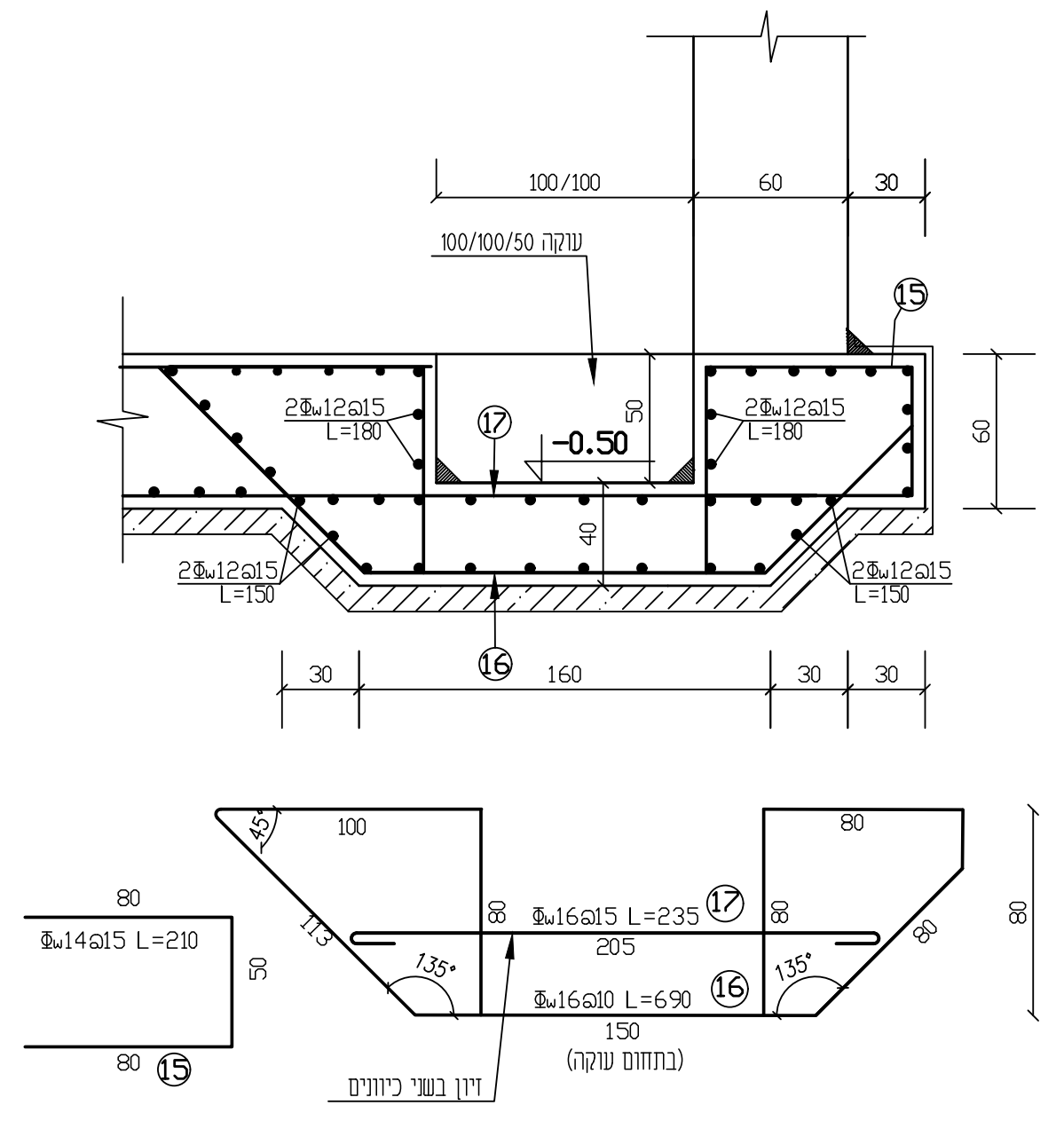

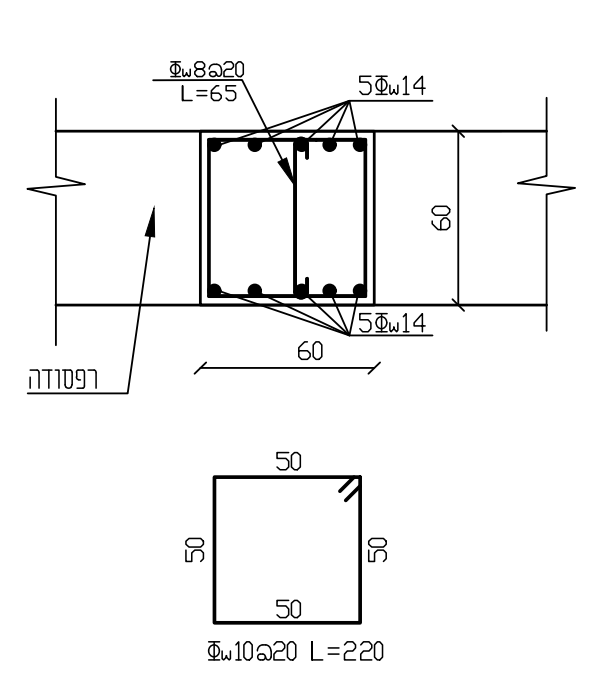

חתך C-C

1:25

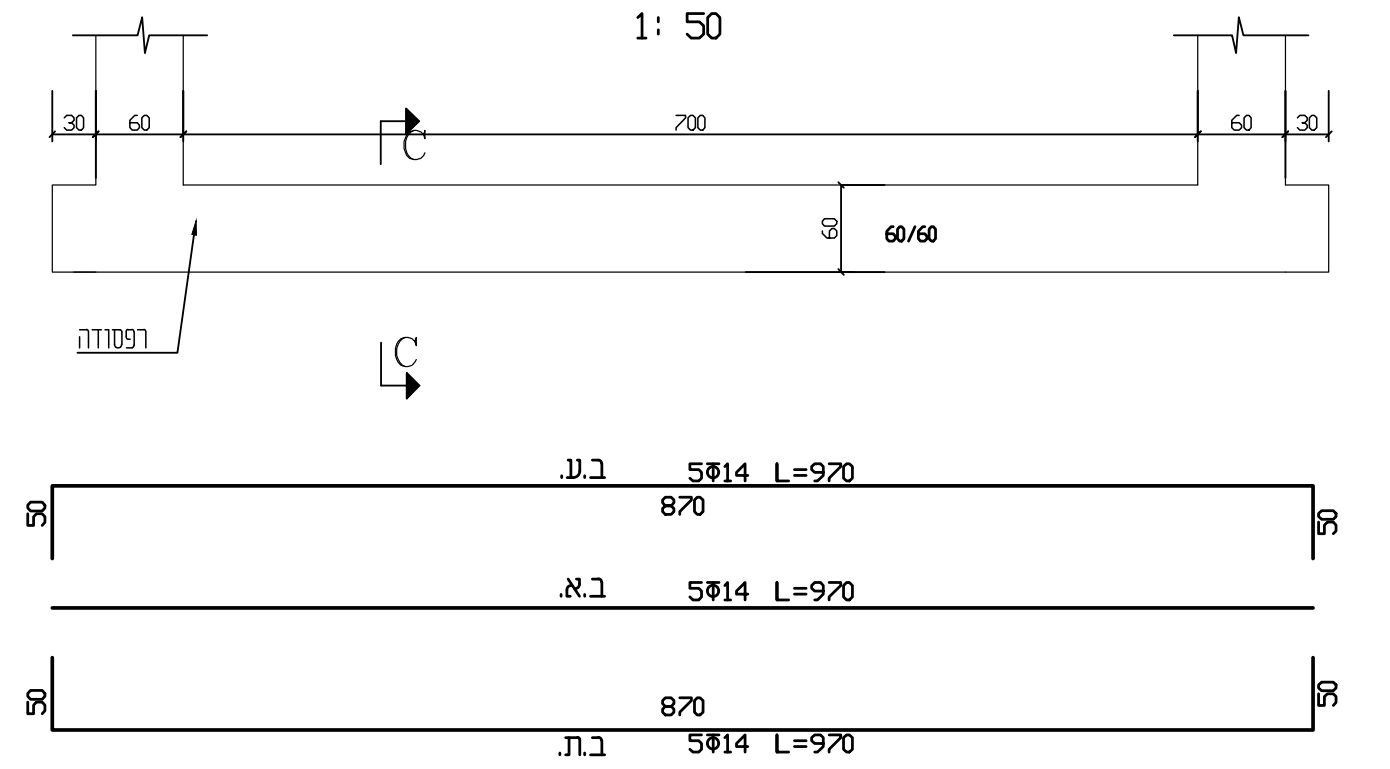

זיון קורות סמויות ברפסודה

3 יח'

1: 50

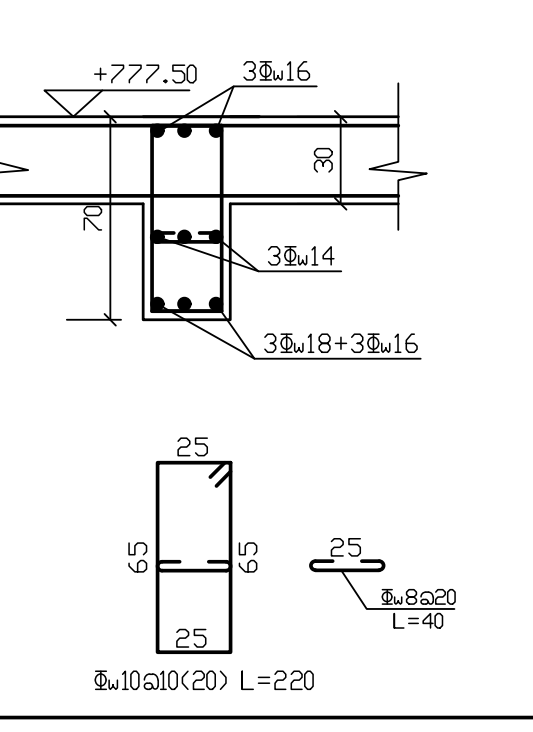

חתך א-א

1:25

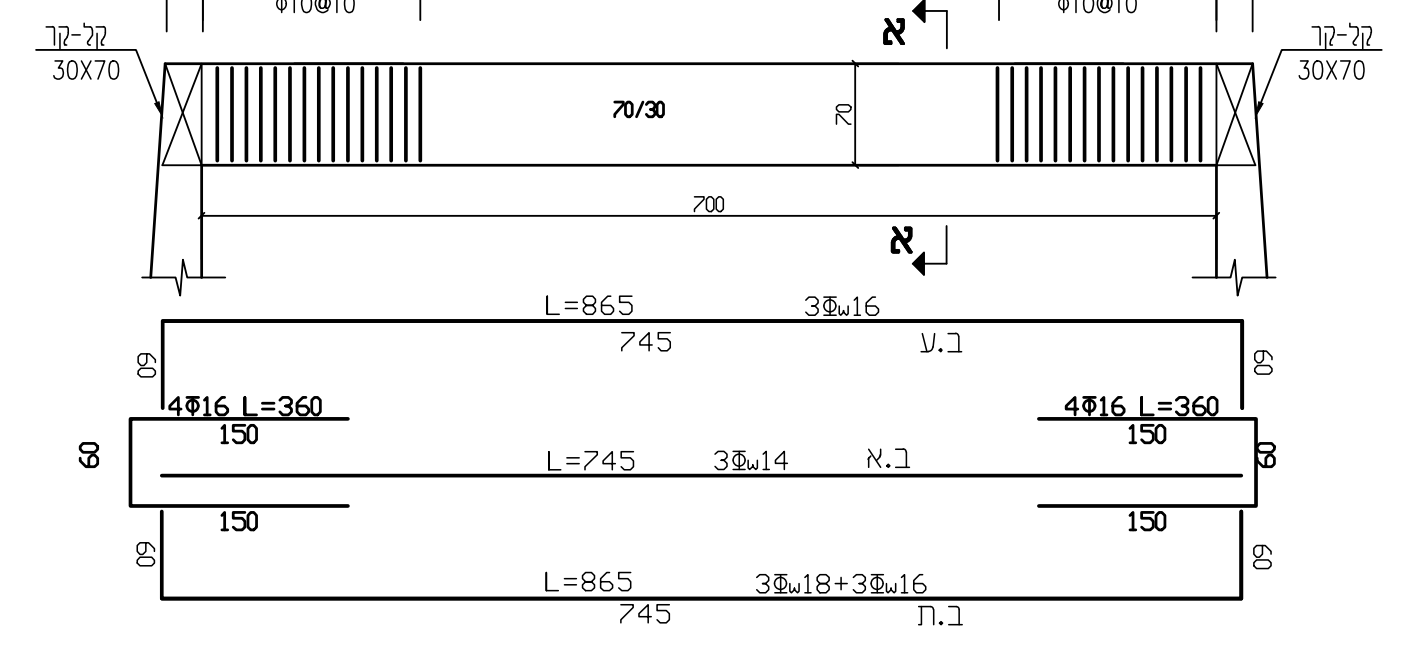

קורה"I" -3 יח'

1: 25

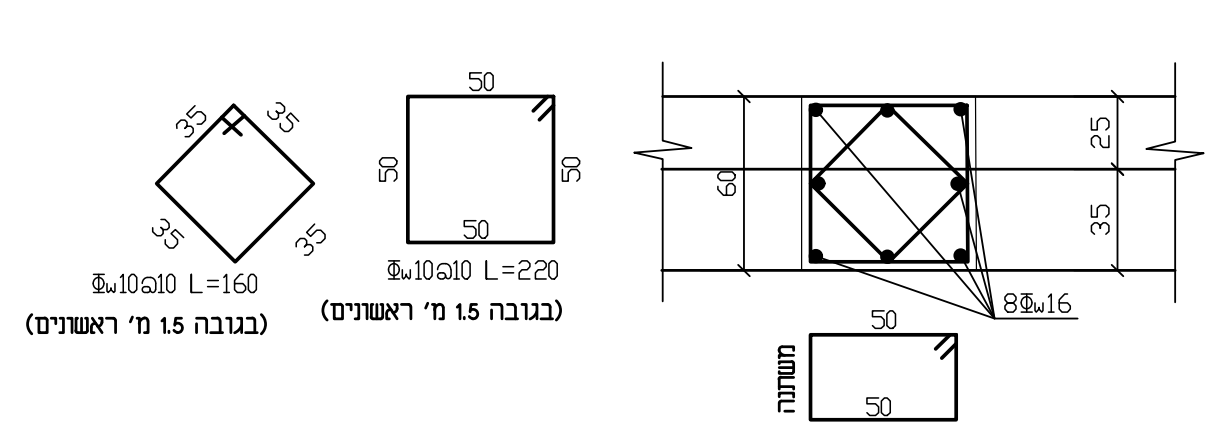

חתך עמודי קומה

1:25

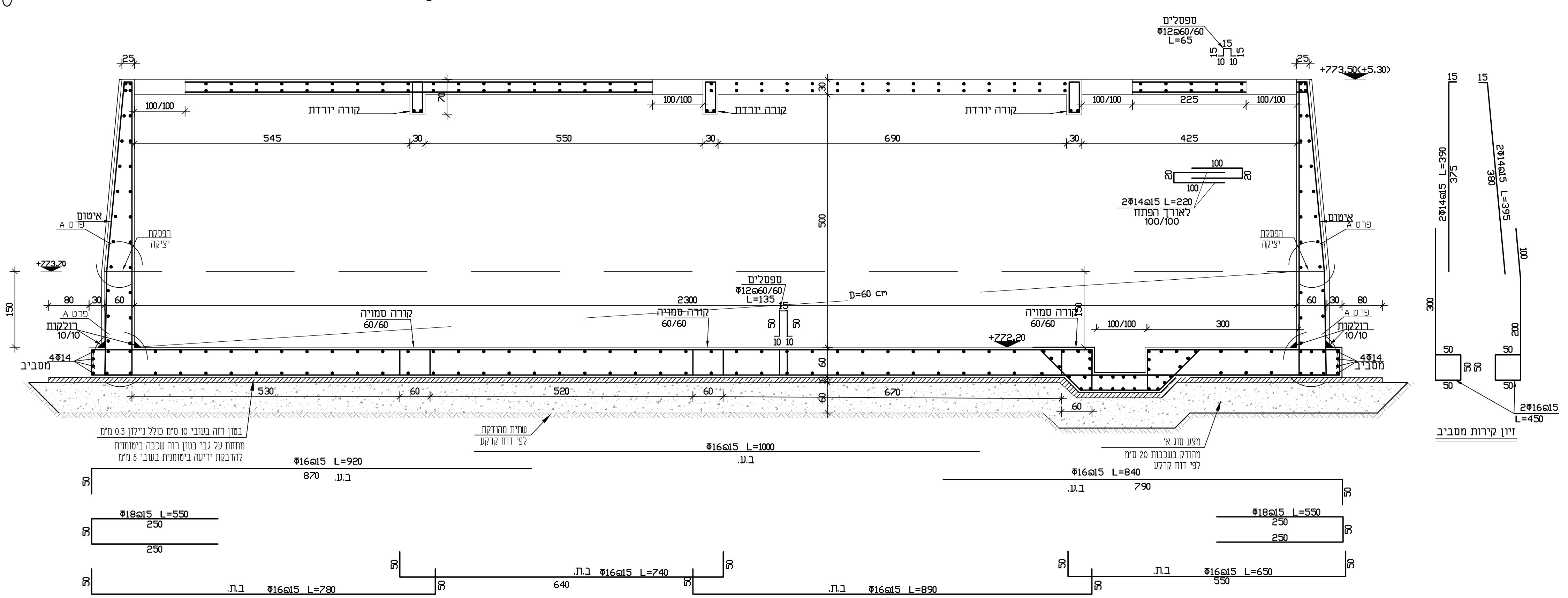

חתך ב-ב

1:50

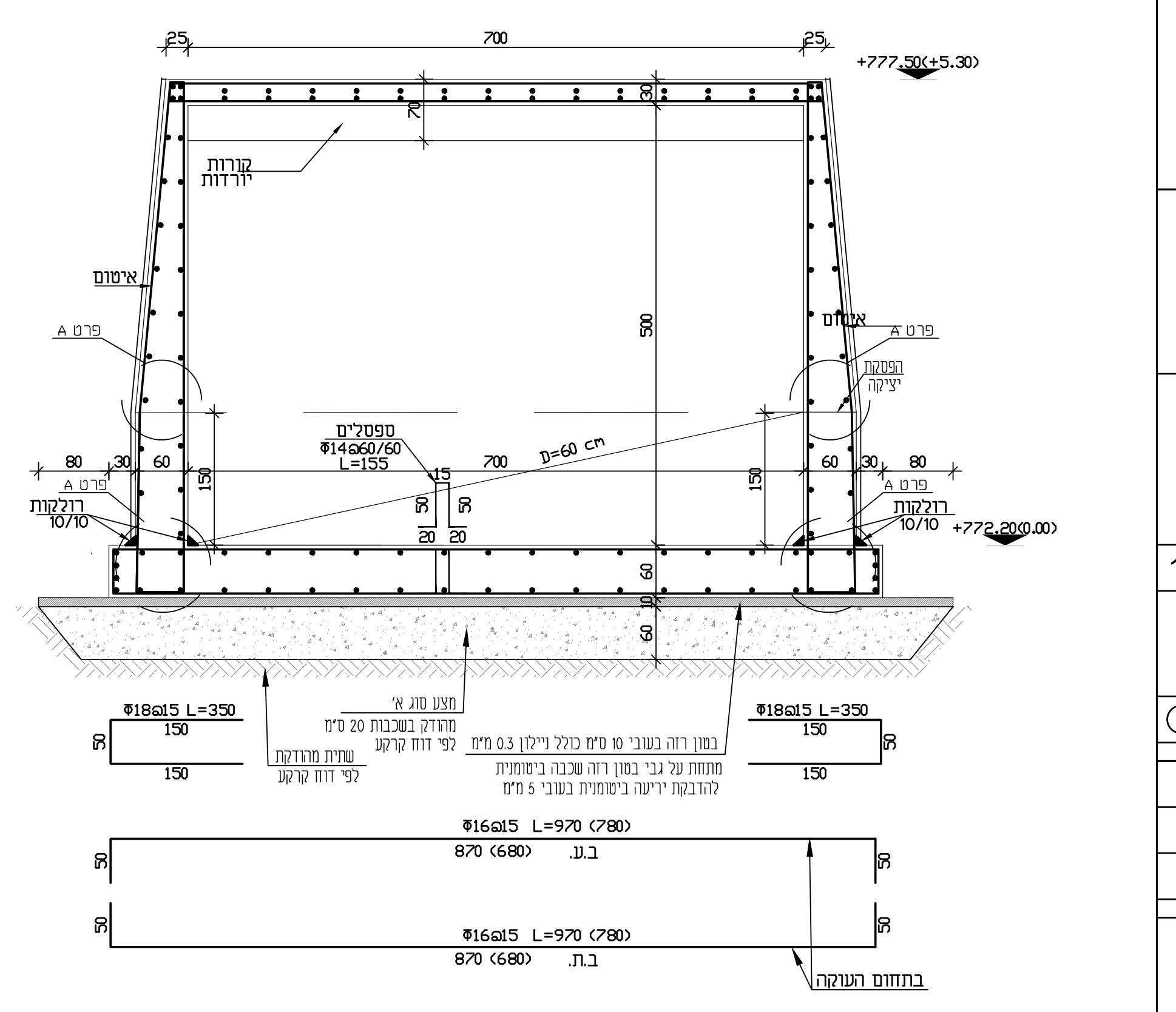

חתך א-א

1:50

הערות:

1. טיב הבטון ברצפת רפסודה ובקירות וגג ב-40 שקיעה - "6 ללא פוליה ובתוסף קריסטל.
2. דרגת חשיפת בטון-9.
3. הקבלן אחראי על המידות ולהתאמתן במקום, על כל אי התאמה עליו להודיע למתכנן.
4. עיבוד שפיועי רצפה באמצעות מדה ובתוספת זיון רשת #Φw8@20
5. איטום בין קיר לבטון מדה יהיה באמצעות פרו 3 גוון אפור
6. הידוק שתית ומצעים לפי הנחיות דוח קרקע.
7. אשפרת בטון למשך 7 ימים מיום הבדיקה. (רצפה וקירות)
8. חפיפת רשתות 60 ס"מ.
9. תפר דמה ברפסודה 2/3 מ"מ כל 3.0 מ'/ 3.0 מ' ולאחר מכן לאטום בחומר סילקוני.
10. הגג יוחלק ברמה של הכנה לאיטום

מהדורה	תאריך	תאור עדכון / אסמכתא / יוזם העדכון	אישר
01	10.12.25	למכרז	י.חזן
00	30.12.23	לעיון	י.חזן

כל הזכויות שמורות לחברת אפיק – הנדסת סביבה והידרולוגיה.
אין לשכפל מסמך זה, לעשות בו שימוש או להפיצו ללא אישור בכתב.

הנדסה וניהול פרוייקטים
יחיאל-חזן

ת.ד 221
להבים 85338

טל: 08-6517067
פקס: 08-6517067

אפיק

הנדסת סביבה והידרולוגיה

רח' הגורן 6
פארק תעשיה עומר

טל' : 08-6460914
פקס: 08-6460915

שם עבודה:

מצפה רמון

שם תכנית:

תא חירום

מס' פרוייקט מתכנן:

קנ"מ: 1:25

הוכן עבור:

מטרה	לעיון (FI) ○	לאישור(FA) ○	למכרז (FT) ●	לביצוע (FC) ○

מהדורה	תאריך	תכנן	בדק	אישר
02	10.12.25	י. חזן	י. חזן	י. חזן

מיקום פרוייקט:

שם קובץ הגיליונות:

שם קובץ הדפסה: